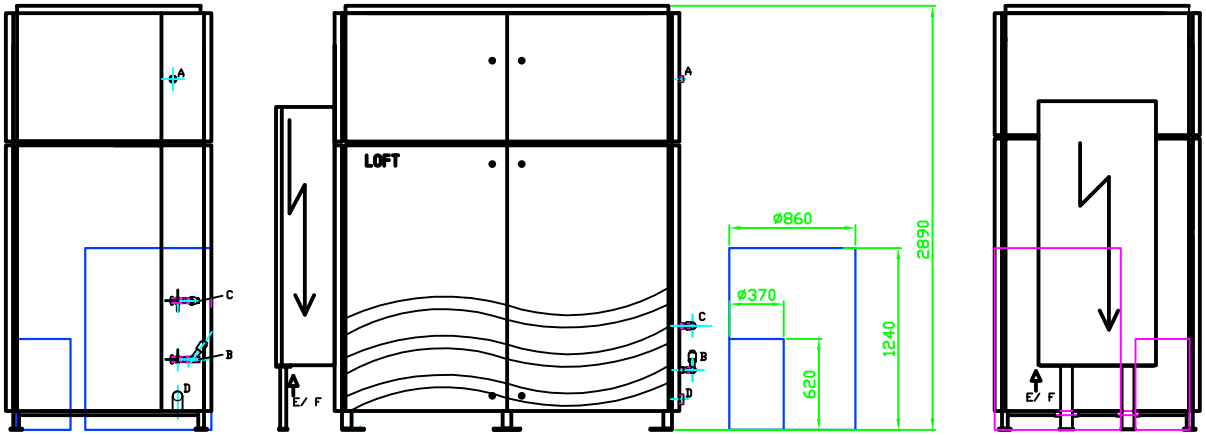

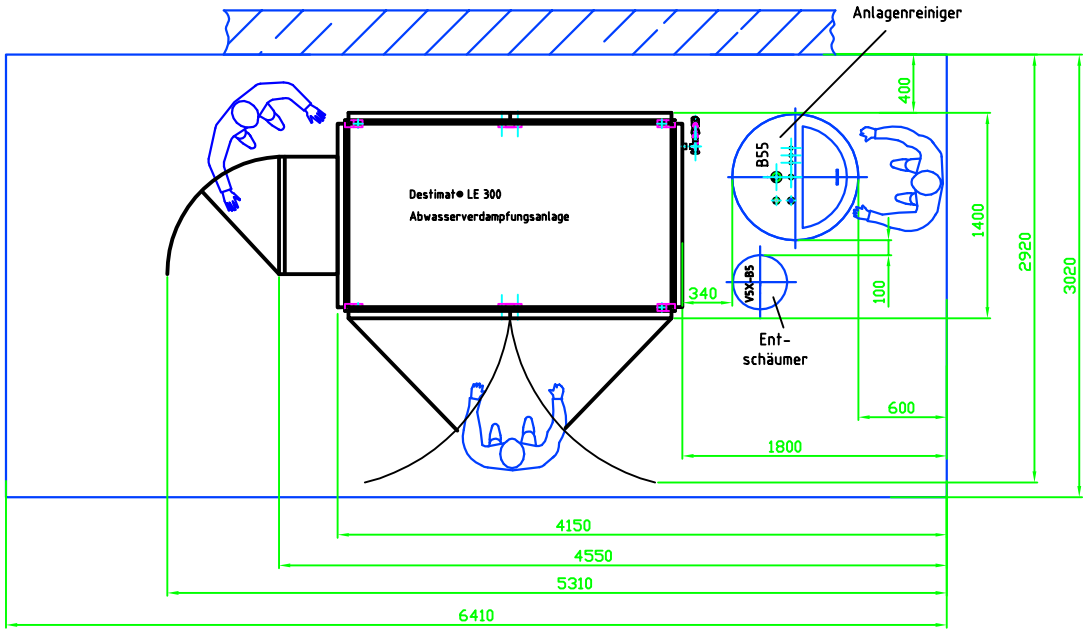

Aufstellbedingungen:
Aufstellfläche flüssigkeitsdicht nach örtlich geltenden gesetzlichen Bedingungen (WHG,.....).
Tragfähigkeit des Bodens prüfen.
Boden muss flächeneben plan sein, max Toleranz auf Aufstellfläche ± 0,5%

Maß- und Konstruktionsänderungen vorbehalten!

Zus.	Änderungstext	Datum	Untersch.	Geprüft
03	Überarbeitet	01.07.2008	B.Swaton	
02	Überarbeitet	31.01.2008	B.Swaton	
01	Überarbeitet	23.01.2007	B.Swaton	

Maßstab: /

LOFT
Anlagenbau und Beratung GmbH
Bahnhofstraße 30
D - 72138 Kirchentellinsfurt

	Datum	Name
Bear	27.12.2004	B.Swaton
Gepr		
Norm		

Projekt: -

Urspr.

Benennung: Aufstellung Destimat® LE 300

Zeichnungsnummer LE 300 I 40 1 (D)

Blatt DIN A4 BL

Ers.f.: Ers.d.:

Anspruch auf Urheberrechte!
Diese technische Unterlage und deren Inhalt ist urheberrechtlich geschützt. Jede Veröffentlichung oder Weitergabe an Dritte ist nur nach unserer vorherigen ausdrücklicher Genehmigung zulässig.